自動涂層刮膠機

LABORATORY AUTO COATING DEVICE

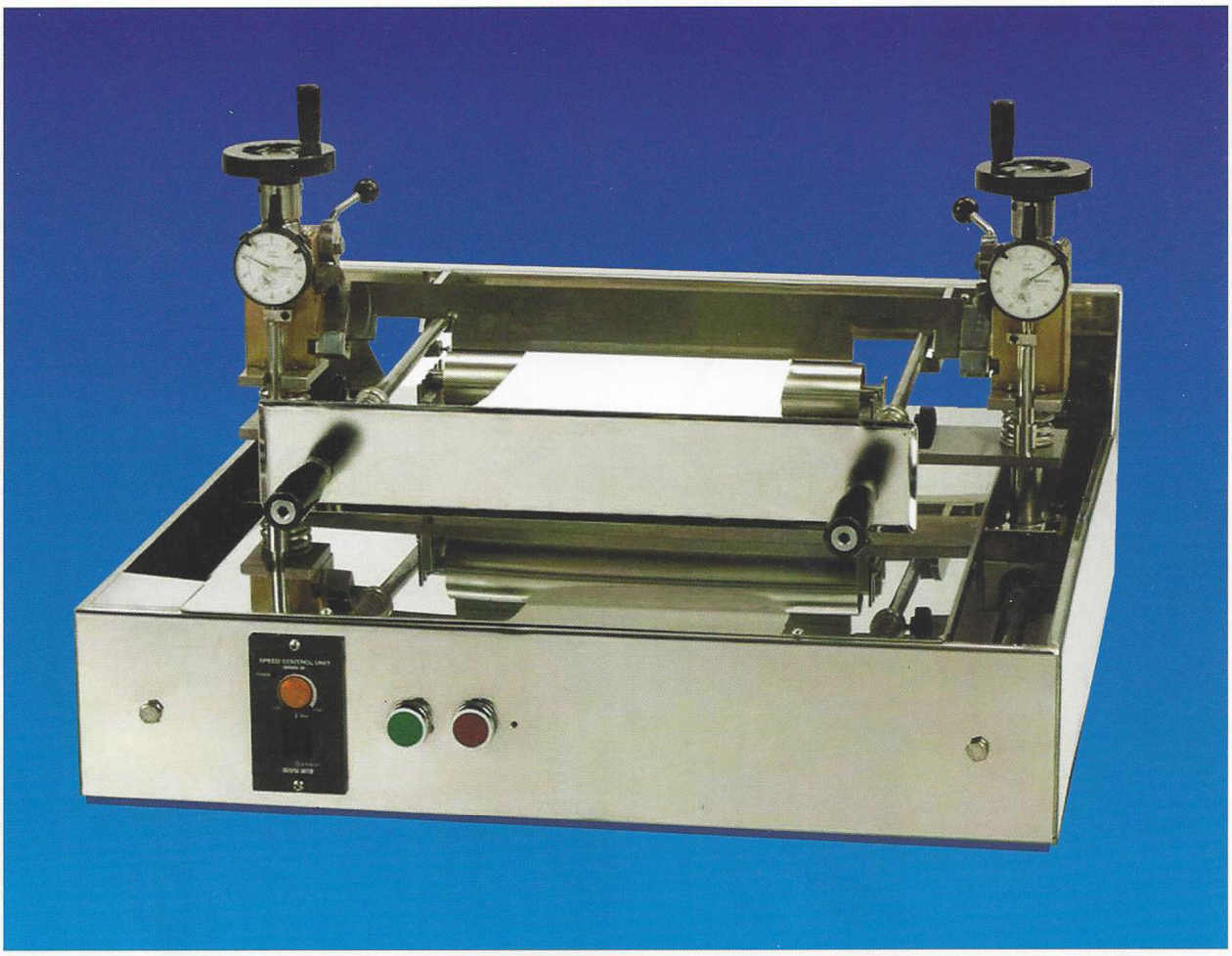

塗層刮膠工藝必備

在傳統的塗層（Coating）工藝中，刮膠的過程往往因刮刀進行速度不一致而造成塗布不均勻的問題。有鑒于此，瑞比公司特別研發了自動塗布刮膠機，祇要簡單的一個按鈕動作，刮刀便可輕易的將膠料均勻的塗布在試驗布上面，以達到優良的刮膠再現性。

主要規格：

（1）整機全不銹鋼制成
（2）刮刀種類：提供尖刀及圓刀兩種
（3）刮膠速度：電動可調式
（4）停動裝置：往覆自動停止
（5）使用電力：220V×單相
（6）刮刀間隙：0.01mm（刮膠厚度可調整及指示表顯示）
（7）試布尺寸：33*43CM

An indispensable device for coating process

For conventional coating process. The inconsistent coating speed always causes serious problems,regarding uneven quality. XIAMEN RAPID company successfully, researched and developed the AUTO–COATING DEVICE, which was designed to fulfill in every coating necessity, the best reproducibility.

The specimen is coated by spreading the coating paste regularly onto the carrying material. Then by simply pressing the button, the coating knife will be guided automatically over the carrying material.

Mainly Specification:

(1) High grade stainless steel construction.
(2) Coating Knife : A&B type
(3) Coating Speed : Adjustable
(4) Auto Stop : to and from
(5) Electricity : 220V × single phase
(6) Accuracy : 0.01mm(the coat thickness can be adjusted and read from measuring gauge)
(7) Sample size : 33*43cm

正視圖 Front view

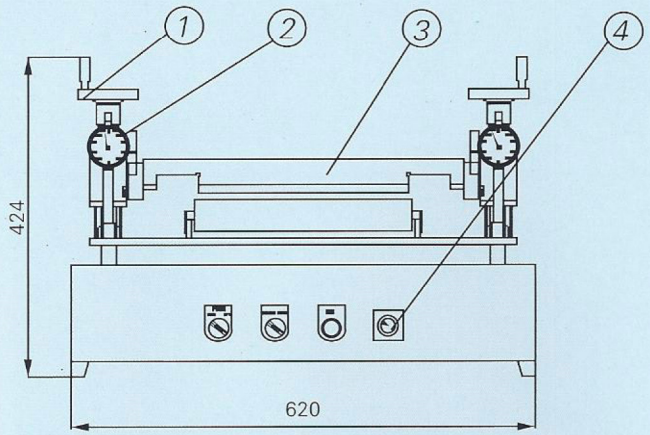

側視圖 Side view

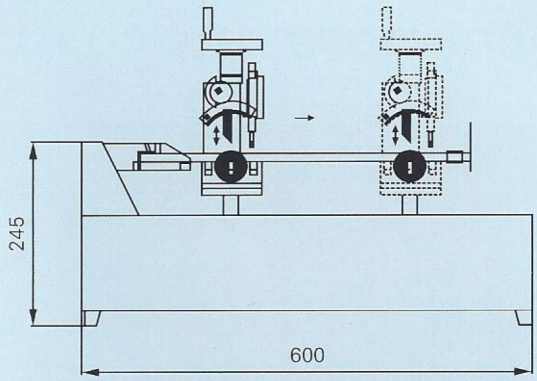

1、調節手輪 Float wheel	2、百分表 Gap Gauge
3、刮刀 Coating knife	4、刮刀速度調整鈕 Speed adjustable knob

提供不同形狀的刮刀 Different knife shapes

A尖刀（A type）

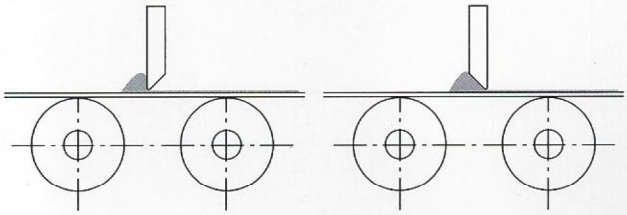

B圓刀（B type）

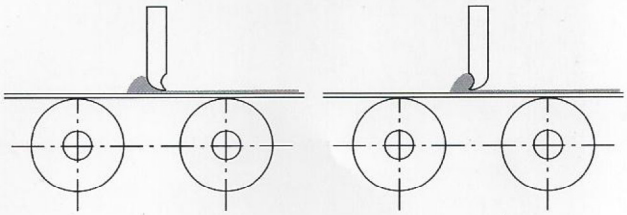

自動塗層刮膠機（AUTO COATING）可和自動烘培機（LABORATORY MINI OVEN）一并搭配使用，由于兩者所使用的針板架（Pin frame）尺寸相同（如右圖），當完成塗層刮膠後，可將塗層後的試驗布并同針板架直接放入烘培機内作電熱烘培處理，而不再需要由針板架先取下試布，再釘在不同尺寸的針板上烘培、更可提高操作效率。

PIN FRAME
針板架

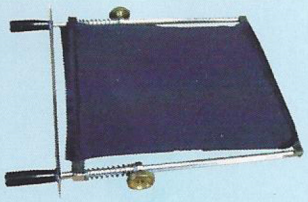

Our LABORATORY AUTO COATING device can be used in combination with our laboratory MINI OVEN.The material carrier tor the fabric is designed to suite both machines. Therefore, the coated material can be chemically treated without any re-pinning.

Laboratory
MINI OVEN
自動烘培機

Laborteks Analitik ve Kalite Kontrol Test Cihazları San.Tic.Ltd.şti
İstoç 31.Ada No: 48/50 P.K : 34217Bağcılar / ISTANBUL
Tel : +90 212 623 00 00
Fax : +90 212 623 05 17
Gsm :+90 532 257 15 04
Web :www.trrapid.com
e-mail: apetek@laborteks.com.tr